Line-up
コイン・ボタン電池ホルダー

コイン・ボタン電池ホルダー選定表

■ カッコ内はカタログ掲載ページです。

電池規格				ホルダー タイプ		
名　称	φ径	高さ	電　圧	基板取付ピンタイプ	面実装（SMT）タイプ	縦型タイプ
ML621 二酸化マンガンリチウム電池 SR621 酸化銀電池	6.8	2.15	ML621=3V SR621=1.5V		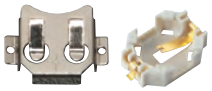 BK-879（P13-33） PB621（P13-29）	
LR44 アルカリボタン電池 SR44 酸化銀電池	11.6	5.4	1.5V	 HU357（P13-27～28） PD23（P13-29） BK-5091（P13-33）	 SMTU357（P13-23～24）	
CR1220 リチウムコイン電池	12.5	2.0	3V	 HU1220（P13-27～28） 新BS-S-1225（P13-33～34）	 SMTU1220（P13-23～25） SMTU1220-G（P13-23～25） 新BS-M-1225（P13-33・36）	
CR1225 リチウムコイン電池	12.5	2.5	3V	 HU1225（P13-27～28） 新BS-S-1225（P13-33～34）	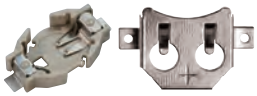 SMTU1225（P13-23～25） 新BS-M-1225（P13-33・36）	
CR1632 リチウムコイン電池	16.0	3.2	3V	 HU1632（P13-27～28） 新BS-S-1632（P13-33～34）	 SMTU1632（P13-23～24） SMTU1632-G（P13-23～25） SMTM1632（P13-33～34・36）	
CR2016 リチウムコイン電池×1 （BK-5067） CR2016 リチウムコイン電池×2 （SMTU2-2016）	20.0	1.6	3V BK-5067 3V×2=6V SMTU2-2016		 SMTU2-2016（P13-23～24） BK-5067（P13-33～34）	
CR2032 リチウムコイン電池	20.0	3.2	3V	 HU2032（P13-27～28） 新HU2032-G（P13-27～28） BCR20H4/5（P13-30） BK-888（P13-33～34）	 SMTU2032（P13-23～25） SMTU2032-1-G（P13-23～25） CH7410-2032LF（P13-29） SMTM2032（P13-33～34・36）	 BCR20V4（P13-30） CH74-2032LF（P13-31） CR2032用端子 CST-2032P、M（P13-32） BK-2032M（P13-35）
CR2430 リチウムコイン電池	24.5	3.0	3V	 HU2430（P13-27～28） 新BK-2430（P13-33・35）	 SMTU2430（P13-23～25） 新BK-2430SM（P13-33・35）	
CR2450 リチウムコイン電池	24.5	5.0	3V	 HU2450（P13-27～28） BH-50N（P13-31） 新BK-2450（P13-33・35）	 SMTU2450（P13-23～25） 新BK-2450SM（P13-33・35）	CR2450用端子 BV-50N（P13-31） 新CST-2450P、M（P13-32）
CR2477 リチウムコイン電池	24.5	7.7	3V	 HU2477（P13-27～28）	 SMTU2477（P13-23～25）	CR2477用端子 新CST-2450P、M（P13-32）

SMTU SERIES コイン / ボタン電池ホルダー

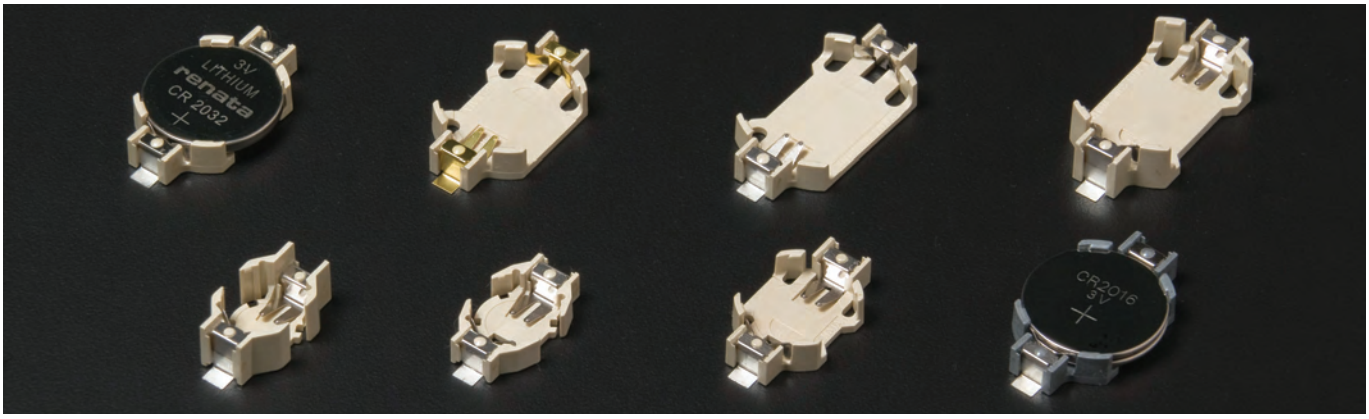

- LR44、CR1220～CR2477まで9サイズが選択できるコイン電池ホルダーシリーズです。
- 端子は表面実装（SMT）構造です。コンパクト設計なので基板の省スペース化ができます。
- 耐熱温度が高いガラス入りLCP樹脂製ですので鉛フリーはんだのリフローに対応できます。
- 量産使用時は自動実装機に対応できるキャリアテーピング梱包（TRタイプ）が便利です。
- SMTU1220-G・SMTU1632-G・SMTU2032-1-Gは金メッキ仕様です。

テクニカルデータ
使用温度範囲：−40℃～+100℃

推奨電池着脱方法

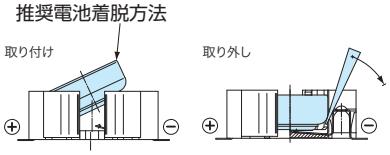

構成内容

ホルダー材質	ホルダー色	端子材質	端子表面処理
ガラス入りLCP（UL94V-0）	アイボリー（SMTU2-2016のみグレー）	SUS301	電池接触部：ニッケルメッキ / はんだ接触部：スズメッキ
			金メッキ / 下地ニッケルメッキ（SMTU1220-G・1632-G・2032-1-G）

型番・標準価格

型 番	適用電池	端子構造	自重(g)	入 数	標準価格（税別）
SMTU357	LR44/SR44	表面実装×2	0.9	1 / 袋	230
SMTU1220	CR1220	表面実装×2	0.8	1 / 袋	190
SMTU1220-G	CR1220	表面実装×2	0.8	1 / 袋	▲210
SMTU1225	CR1225	表面実装×2	0.7	1 / 袋	190
SMTU1632	CR1632	表面実装×2	0.8	1 / 袋	▲170
SMTU1632-G	CR1632	表面実装×2	0.8	1 / 袋	▲210
SMTU2-2016	CR2016×2 ※注1	表面実装×2	1.0	1 / 袋	190
SMTU2032	CR2032	表面実装×2	1.0	1 / 袋	140
SMTU2032-1-G	CR2032	表面実装×2	1.0	1 / 袋	160
SMTU2430	CR2430	表面実装×2	1.0	1 / 袋	190
SMTU2450	CR2450 ※注2	表面実装×2	1.5	1 / 袋	170
SMTU2477	CR2477 ※注3	表面実装×2	1.7	1 / 袋	300

▲は値上げした製品です。

トレイ / キャリアテーピング 型番・標準価格

型 番	入 数	標準価格（税別）
SMTU357-T	50 / トレイ	9,790
SMTU1220-TR	750 / キャリアテーピング	123,910
SMTU1220-G-TR	750 / キャリアテーピング	135,980
SMTU1225-TR	750 / キャリアテーピング	107,620
SMTU1632-T	50 / トレイ	▲ 6,920
SMTU1632-G-TR	520 / キャリアテーピング	▲93,460
—	—	—
SMTU2032-TR	485 / キャリアテーピング	54,960
SMTU2032-1-G-TR	485 / キャリアテーピング	59,600
SMTU2430-TR	490 / キャリアテーピング	72,520
SMTU2450-TR	350 / キャリアテーピング	47,990
SMTU2477-TR	250 / キャリアテーピング	60,250

▲は値上げした製品です。

※注1・注2
SMTU2-2016、SMTU2450には対応できない電池がございます。
下記対応表をご参照の上、電池の選択をお願い致します。
対応表に記載の無い電池をご利用いただく場合は、必ず電池との嵌合、通電の確認をした上でご利用下さい。

SMTU2-2016 電池対応表

メーカー名（品名）	対応可否
FDK (CR2016C)	○
maxell (CR2016 1BS)	○
MITSUBISHI (CR2016)	○
Panasonic (CR2016)	×
muRata (CR2016)	○
renata (CR2016 MFR)	○
TOSHIBA (CR2016EC)	○

対応×理由：電池の厚みが『○』の電池よりも薄い為

SMTU2450 電池対応表

メーカー（品名）	対応可否
maxell（CR2450HR）	×
maxell(CR2450HR−Ex)	×
MITSUBISHI（CR2450D）	×
Panasonic（CR2450）	×
muRata (CR2450)	○
renata（CR2450N）	○

対応×理由：電池の形状がホルダーと合わない為

※注3
SMTU2477 は、renata 製電池のみ使用可能です。
SMTU2477 は renata 製電池（CR2477N）専用形状となっております。
renata 製電池（CR2477N）は P13-26 に掲載しております。

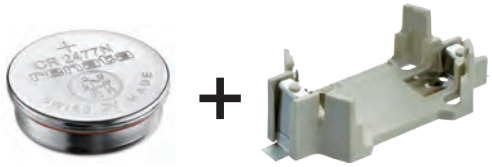

外観寸法図

■ 各型番の詳細はホームページよりCAD図・PDF図をダウンロードしてご確認下さい。

SMTU357

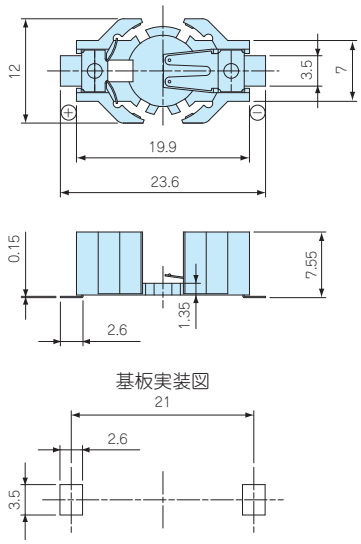

SMTU1220 / 1220-G

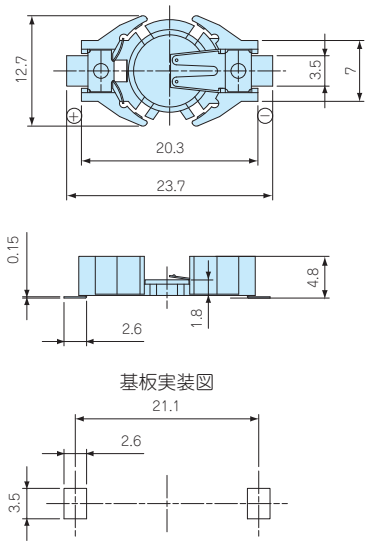

SMTU1225

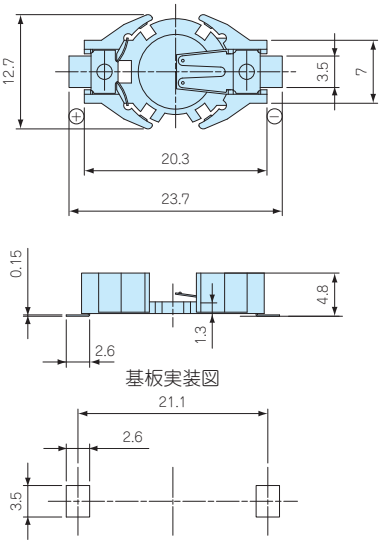

SMTU1632 / 1632-G

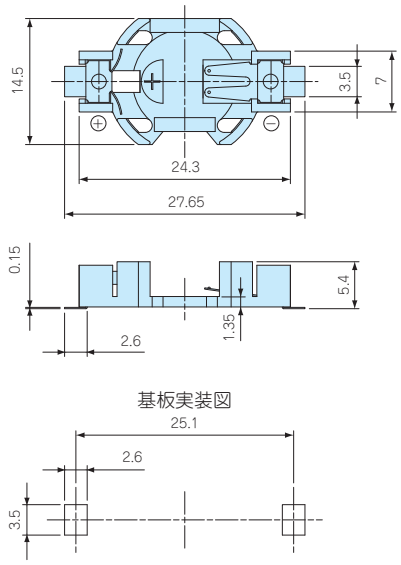

SMTU2032 / 2032-1-G / 2-2016

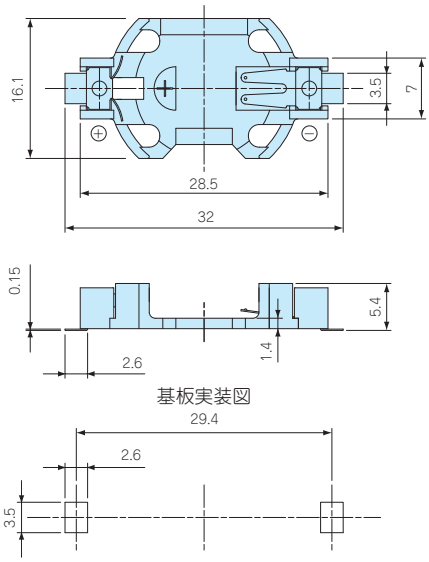

■ SMTU2032とSMTU2-2016の外形寸法は同じですが、＋端子の構造と樹脂部の色が異なります。下記写真をご参照下さい。

SMTU2032

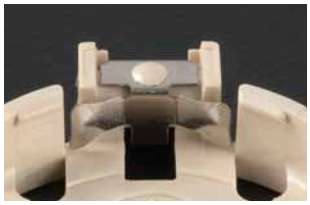

SMTU2-2016

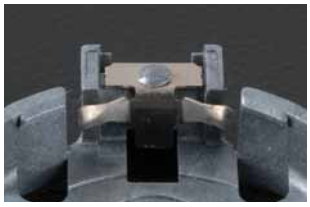

SMTU2430

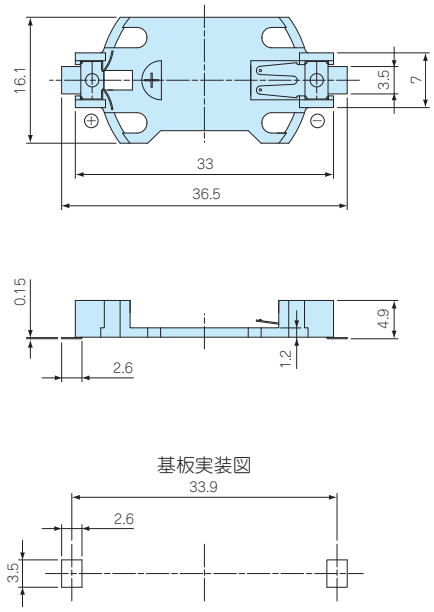

SMTU2450

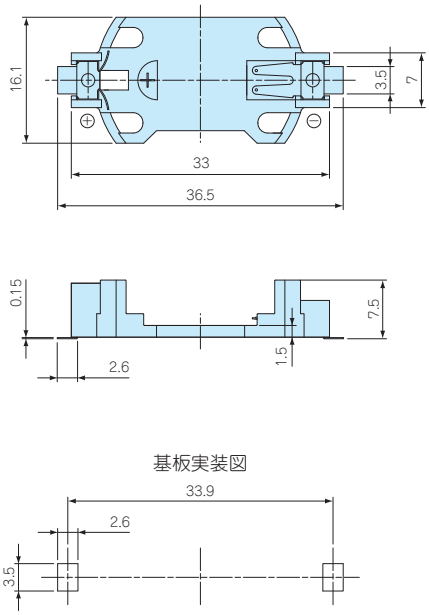

SMTU2477

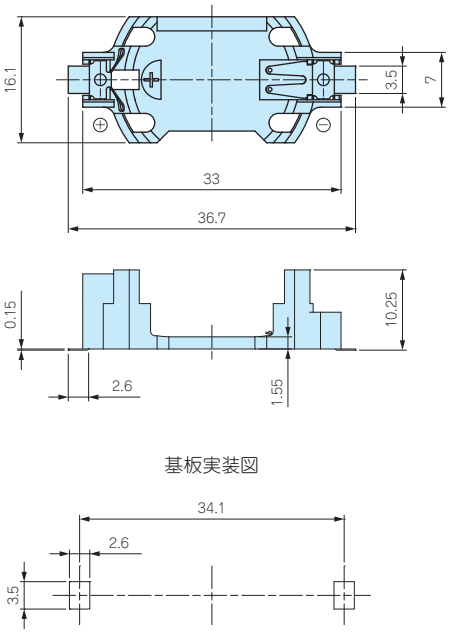

キャリアテープ寸法図

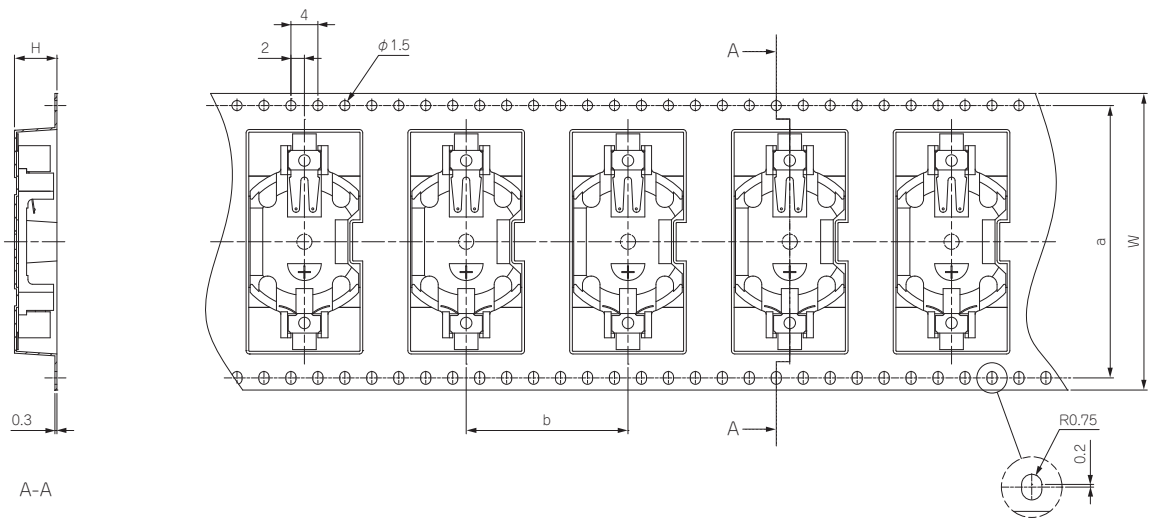

※ホルダー収納部の形状はホルダーサイズによって異なります。

型　番	W	H	a	b
SMTU1220-TR	44	6	40.4	16
SMTU1220-G-TR	44	6	40.4	16
SMTU1225-TR	44	6	40.4	16
SMTU1632-G-TR	44	6.1	40.4	20
SMTU2032-TR	44	6.3	40.4	24
SMTU2032-1-G-TR	44	6.3	40.4	24
SMTU2430-TR	56	6	52.4	24
SMTU2450-TR	56	8.5	52.4	24
SMTU2477-TR	56	10.8	52.4	24

リール寸法図

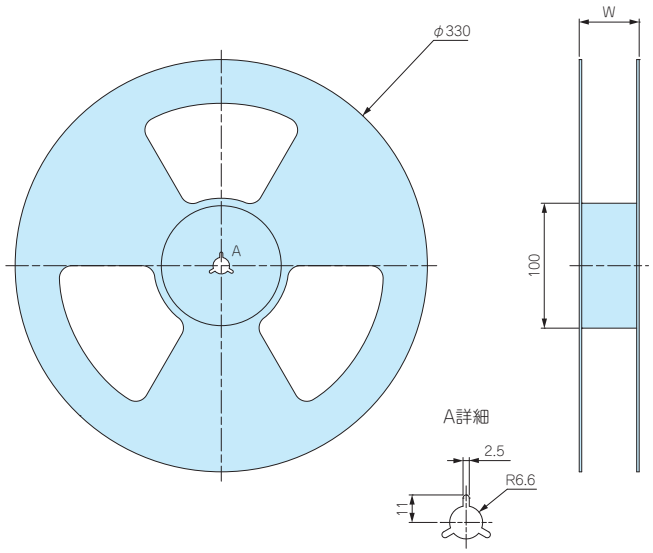

型　番	個数 / リール	W
SMTU1220-TR	750	48.5
SMTU1220-G-TR		
SMTU1225-TR	750	48.5
SMTU1632-G-TR	520	48.5
SMTU2032-TR	485	48.5
SMTU2032-1-G-TR		
SMTU2430-TR	490	61.5
SMTU2450-TR	350	61.5
SMTU2477-TR	250	61.5

型番目次/Photo INDEX
プラスチックケース
キャリングケース
防水・防塵樹脂ボックス
防水・防塵アルミ/ステンレスボックス
端子ボックス/防水コネクタ/ケーブルグランド
アルミサッシケース
アルミフレーム/ヒートシンクケース
メタルケース
Raspberry Piケース
フリーサイズケース/フリーサイズパネル
ラックケース/サブラック
棚板/ラックパネル
電池ホルダー/電池ボックス
アクセサリー/機構部品
カスタム製品
技術資料/各種ご案内

TAKACHI

renata

CR SERIES コイン形二酸化マンガンリチウム電池

NEW SIZE

- コイン形の二酸化マンガンリチウム電池です。
- 5機種を新たに追加し、全7機種からお選びいただけます。
- 自己放電率が小さく長寿命です。
- UL規格認定品です。(File No.MH14002)
- まとめてご購入の場合はトレイ品をご利用下さい。単価が下がりお得です。
- ご使用いただく前にP5に記載しております注意事項を必ずお読み下さい。

テクニカルデータ

公称電圧：3V
使用温度範囲
CR1220、CR2016、CR2032：-30℃～+85℃
CR1632、CR2430、CR2450N、CR2477N：-40℃～+85℃
(23℃での) 自己放電率：1% / 年

外観寸法図

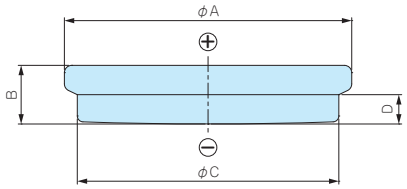

製品使用例

SMTU2450 + CR2450N

CS75-W + CR2032

型番・寸法・標準価格

型　番	A	B	C	D	定格容量 (mAh)	標準放電電流 (mA)	自重 (g)	入数	標準価格 (税別)
NEW CR1220	12.5	2	9	0.05	35	0.1	0.9	1	250
NEW CR1632	16	3.2	12	0.06	137	0.2	1.8	1	250
NEW CR2016	20	1.6	18	0.05	90	0.2	1.7	1	180
NEW CR2032	20	3.2	17	0.05	225	0.4	2.8	1	170
NEW CR2430	24.5	3	20	0.08	285	0.5	4.1	1	330
CR2450N	24.5	5	22.3	2.5	540	0.8	5.9	1	390
CR2477N	24.5	7.7	22.4	5.3	950	1.0	8.3	1	580

トレイ型番・標準価格

型　番	入数	標準価格 (税別)
NEW CR1220-T	400 / トレイ	79,020
NEW CR1632-T	200 / トレイ	41,760
NEW CR2016-T	200 / トレイ	28,780
NEW CR2032-T	200 / トレイ	25,890
NEW CR2430-T	200 / トレイ	54,040
NEW CR2450N-T	300 / トレイ	93,910
NEW CR2477N-T	300 / トレイ	139,760

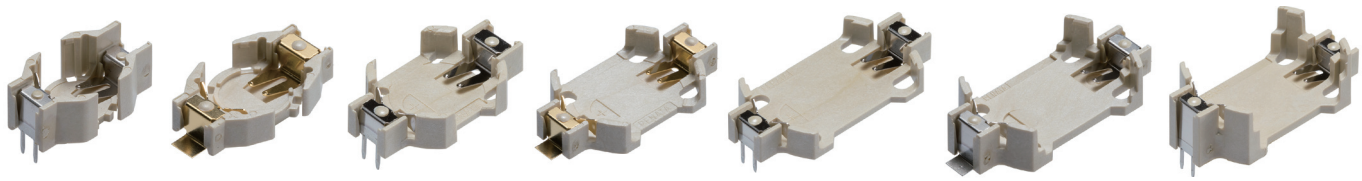

コイン形電池用ホルダーはSMTU・HUシリーズをご利用下さい。
SMTU・HUシリーズはホームページに掲載しております。

CRH SERIES タブ付リチウムコイン電池 水平タイプ NEW

- 基板に対して電池を水平に実装出来るタブ付のリチウムコイン電池です。
- 基板に直接はんだ付け出来るので、実装スペースを最小限に抑えられます。
- 自己放電率が小さく長寿命です。
- UL規格認定品です。(File No.MH14002)
- ご使用いただく前にP5に記載しております注意事項を必ずお読み下さい。

テクニカルデータ

公称電圧：3V
使用温度範囲
CRH1220、CRH2032：-30℃～+85℃
CRH1632、CRH2450N、CRH2477N：-40℃～+85℃
(23℃での) 自己放電率：1% / 年

型番・標準価格

型　番	端子構造	定格容量 (mAh)	標準放電電流 (mA)	自重 (g)	入数	標準価格 (税別)
CRH1220	基板取付ピン×2	35	0.1	1.1	1	350
CRH1632	基板取付ピン×2	137	0.2	2.0	1	390
CRH2032	基板取付ピン×3	225	0.4	3.1	1	330
CRH2450N	基板取付ピン×3	540	0.8	6.2	1	520
CRH2477N	基板取付ピン×3	950	1.0	8.5	1	730

トレイ型番・標準価格

型　番	入数	標準価格 (税別)
CRH1220-T	100 / トレイ	28,580
CRH1632-T	100 / トレイ	32,330
CRH2032-T	250 / トレイ	66,560
CRH2450N-T	250 / トレイ	106,700
CRH2477N-T	200 / トレイ	120,210

外観寸法図

■ 各型番の詳細はホームページよりCAD図・PDF図をダウンロードしてご確認下さい。

CRH1220

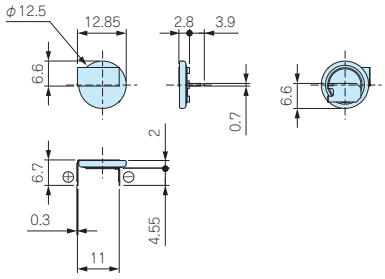

基板取付穴ピッチ

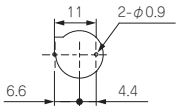

CRH1632

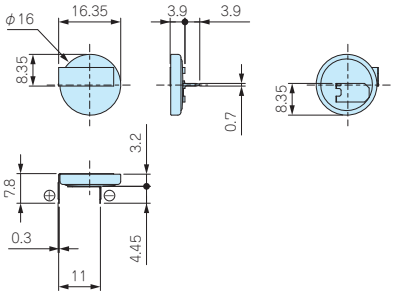

基板取付穴ピッチ

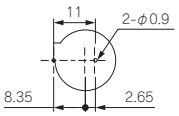

CRH2032

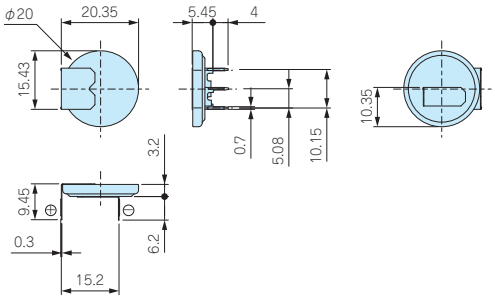

基板取付穴ピッチ

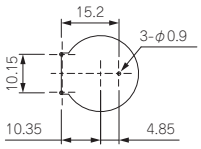

CRH2450N

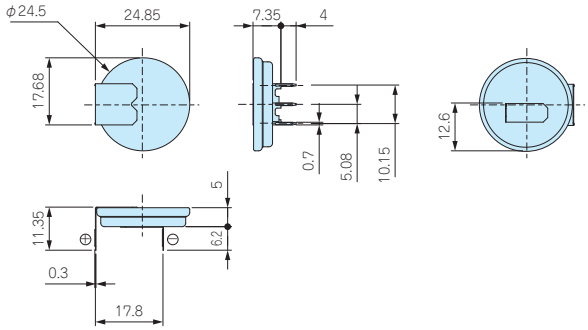

基板取付穴ピッチ

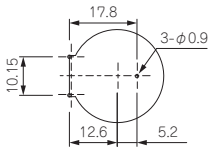

CRH2477N

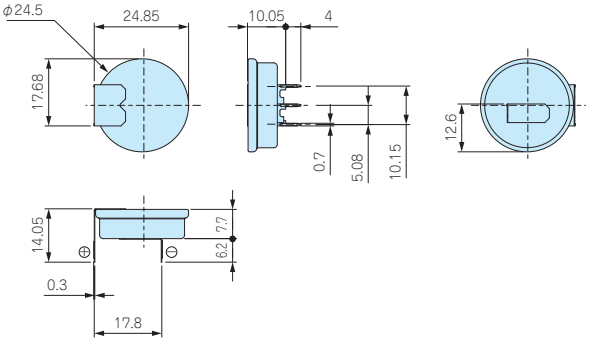

基板取付穴ピッチ

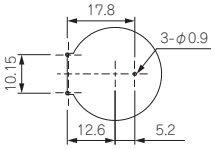

CRV SERIES タブ付リチウムコイン電池 垂直タイプ NEW

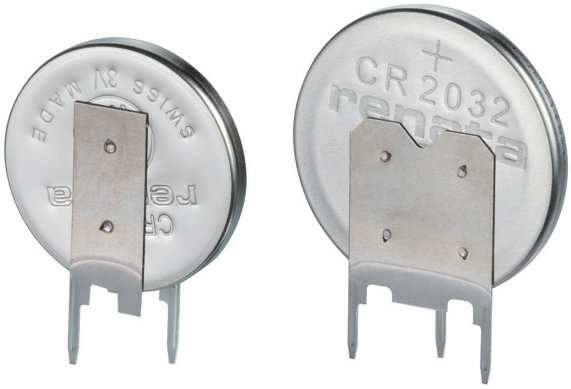

- 基板に対して電池を垂直に実装出来るタブ付のリチウムコイン電池です。
- 基板に直接はんだ付け出来るので、実装スペースを最小限に抑えられます。
- 自己放電率が小さく長寿命です。
- UL規格認定品です。(File No.MH14002)
- ご使用いただく前にP5に記載しております注意事項を必ずお読み下さい。

テクニカルデータ

公称電圧：3V
使用温度範囲
CRV1220、CRV2032：-30℃～+85℃
CRV1632、CRV2450N、CRV2477N：-40℃～+85℃
(23℃での) 自己放電率：1% / 年

型番・標準価格

型　番	端子構造	定格容量 (mAh)	標準放電電流 (mA)	自重 (g)	入数	標準価格 (税別)
CRV1220	基板取付ピン×2	35	0.1	1.1	1	350
CRV1632	基板取付ピン×2	137	0.2	2.0	1	390
CRV2032	基板取付ピン×3	225	0.4	3.1	1	330
CRV2450N	基板取付ピン×3	540	0.8	6.2	1	520
CRV2477N	基板取付ピン×3	950	1.0	8.5	1	730

トレイ型番・標準価格

型　番	入数	標準価格 (税別)
CRV1220-T	100 / トレイ	28,580
CRV1632-T	100 / トレイ	32,330
CRV2032-T	250 / トレイ	66,560
CRV2450N-T	250 / トレイ	106,700
CRV2477N-T	200 / トレイ	120,210

外観寸法図

■ 各型番の詳細はホームページよりCAD図・PDF図をダウンロードしてご確認下さい。

CRV1220

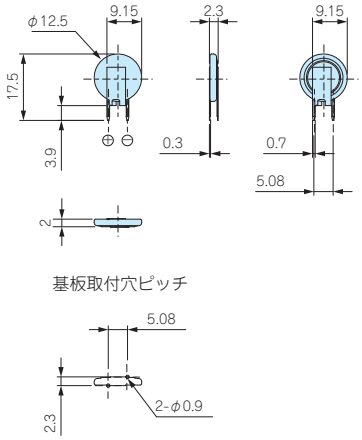

CRV1632

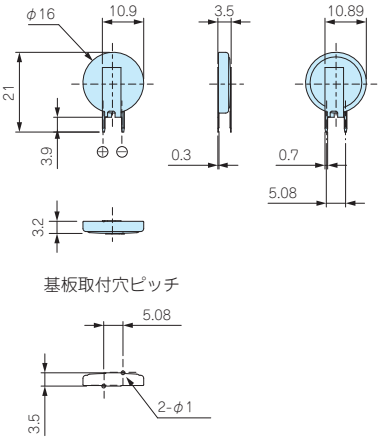

CRV2032

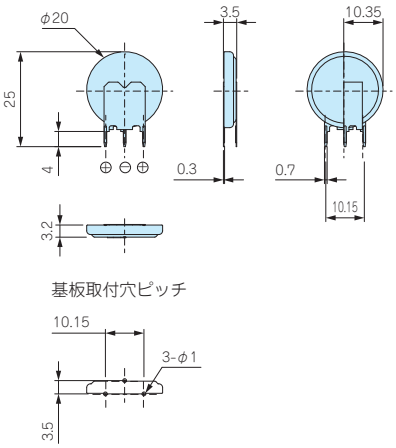

CRV2450N

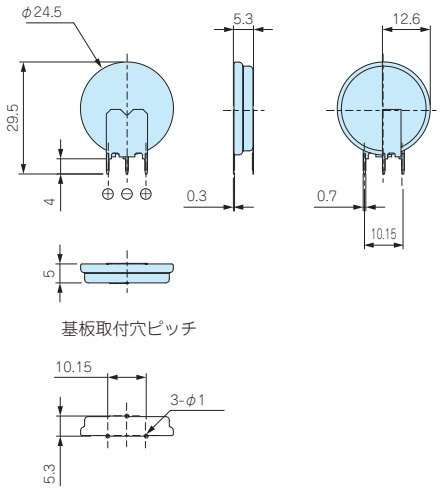

CRV2477N

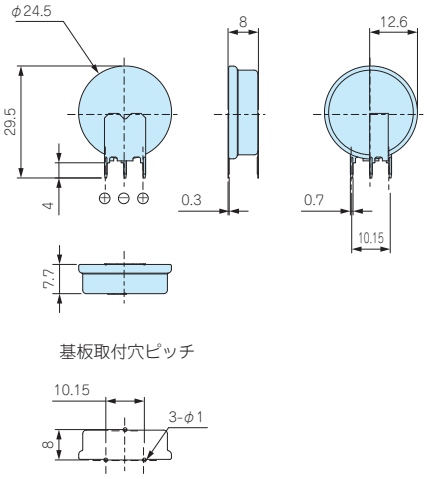

CRS SERIES タブ付リチウムコイン電池 表面実装タイプ NEW

- 基板に直接はんだ付け出来るので、実装スペースを最小限に抑えられます。
- 自己放電率が小さく長寿命です。
- UL規格認定品です。(File No.MH14002)
- リフローはんだ付けには対応しておりません。
- ご使用いただく前にP5に記載しております注意事項を必ずお読み下さい。

テクニカルデータ

公称電圧：3V
使用温度範囲：-30℃～+85℃
(23℃での) 自己放電率：1% / 年

外観寸法図

■ 詳細はホームページよりCAD図・PDF図をダウンロードしてご確認下さい。

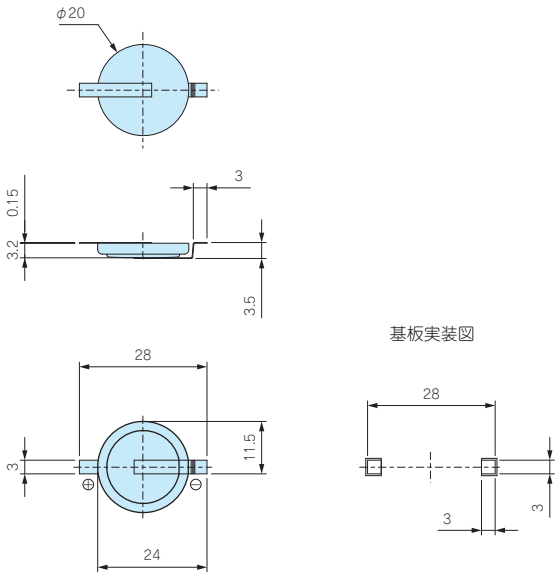

型番・標準価格

型　番	端子構造	定格容量 (mAh)	標準放電電流 (mA)	自重 (g)	入数	標準価格 (税別)
CRS2032	表面実装×2	225	0.4	3.0	1	330

トレイ型番・標準価格

型　番	入数	標準価格 (税別)
CRS2032-T	250 / トレイ	66,560

HU SERIES コイン電池ホルダー

NEW TYPE 金メッキタイプ追加

- LR44、CR1220～CR2477まで8サイズが選択できるコイン電池ホルダーシリーズです。
- HU2032の金メッキタイプを新たに追加しました。
- 端子は基板取付ピン構造です。
- ホルダーがコンパクト設計なので基板の省スペース化ができます。
- 耐熱温度が高いガラス入りLCP樹脂製です。

テクニカルデータ
使用温度範囲：−40℃～+100℃

推奨電池着脱方法

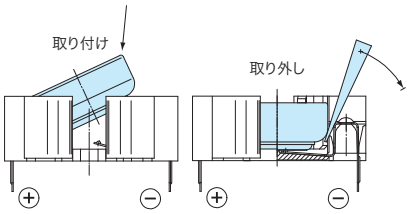

構成内容

ホルダー材質	ホルダー色	端子材質	端子表面処理
ガラス入りLCP（UL94V-0）	アイボリー	SUS301	電池接触部：ニッケルメッキ / はんだ接触部：スズメッキ
			金メッキ / 下地ニッケルメッキ（HU2032-Gのみ）

型番・標準価格

型 番	適用電池	端子構造	自重(g)	入 数	標準価格（税別）
HU357	LR44/SR44	基板取付ピン×3	0.8	1 / 袋	270
HU1220	CR1220	基板取付ピン×3	0.8	1 / 袋	190
HU1225	CR1225	基板取付ピン×3	0.7	1 / 袋	160
HU1632	CR1632	基板取付ピン×3	0.8	1 / 袋	240
HU2032	CR2032	基板取付ピン×3	1.0	1 / 袋	140
NEW HU2032-G	CR2032	基板取付ピン×3	1.0	1 / 袋	220
HU2430	CR2430	基板取付ピン×3	1.1	1 / 袋	160
HU2450	CR2450 ※注1	基板取付ピン×3	1.5	1 / 袋	190
HU2477	CR2477 ※注2	基板取付ピン×3	1.7	1 / 袋	240

トレイ 型番・標準価格

型 番	入 数	標準価格（税別）
—	—	—
HU1220-T	50 / トレイ	7,540
HU1225-T	50 / トレイ	6,390
HU1632-T	50 / トレイ	9,660
HU2032-T	50 / トレイ	5,110
NEW HU2032-G-T	50 / トレイ	8,170
HU2430-T	50 / トレイ	6,390
HU2450-T	50 / トレイ	7,260
HU2477-T	50 / トレイ	9,520

※注1
HU2450には対応できない電池がございます。
下記対応表をご参照の上、電池の選択をお願い致します。
対応表に記載の無い電池をご利用いただく場合は、必ず電池との嵌合、
通電の確認をした上でご利用下さい。

HU2450 電池対応表

メーカー（品名）	対応可否
maxell（CR2450HR）	×
maxell（CR2450HR-Ex）	×
MITSUBISHI（CR2450D）	×
Panasonic（CR2450）	×
muRata（CR2450）	○
renata（CR2450N）	○

対応×理由：電池の形状がホルダーと合わない為

※注2
HU2477 は、renata 製電池のみ使用可能です。
HU2477 は renata 製電池（CR2477N）専用形状となっております。
renata 製電池（CR2477N）は P13-26 に掲載しております。

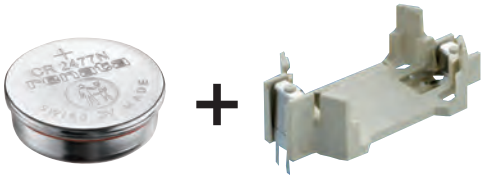

外観寸法図

■ 各型番の詳細はホームページよりCAD図・PDF図をダウンロードしてご確認下さい。

HU357

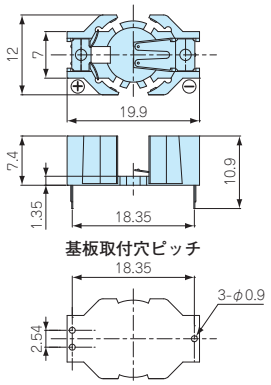

HU1220

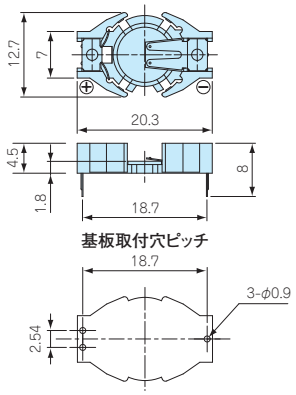

HU1225

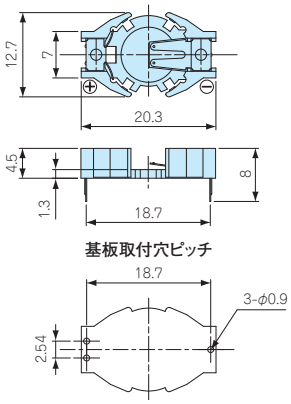

HU1632

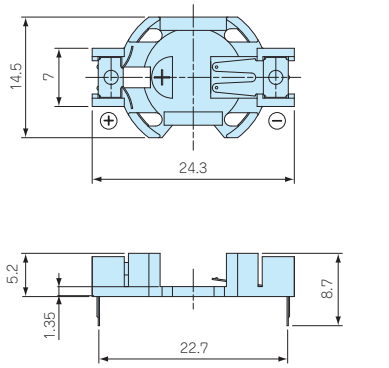

基板取付穴ピッチ

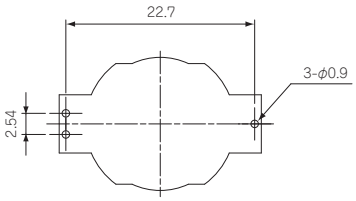

HU2032 / HU2032-G

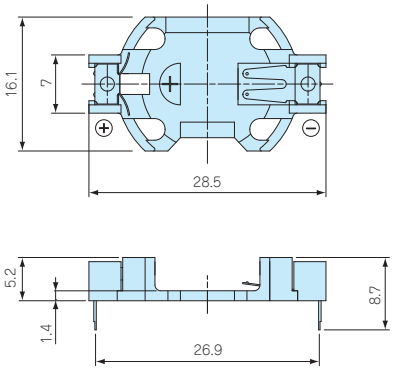

基板取付穴ピッチ

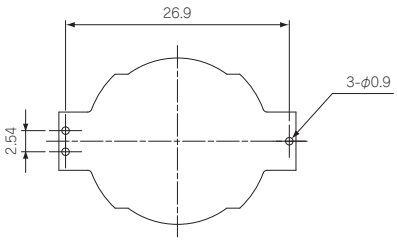

HU2430

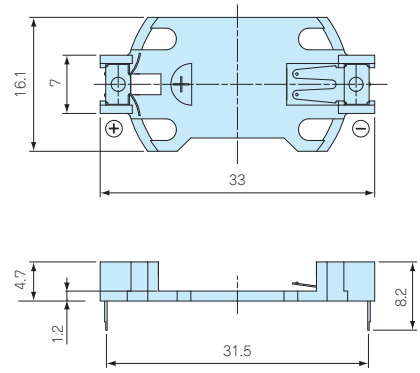

基板取付穴ピッチ

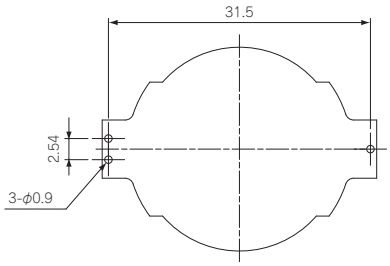

HU2450

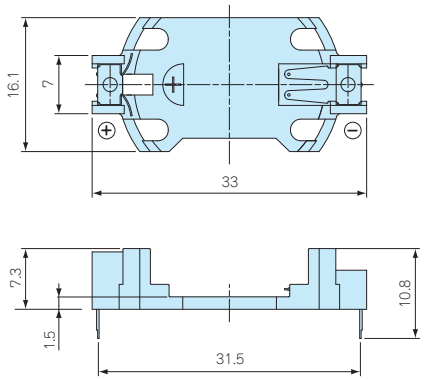

基板取付穴ピッチ

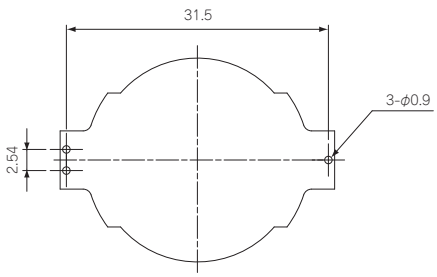

HU2477

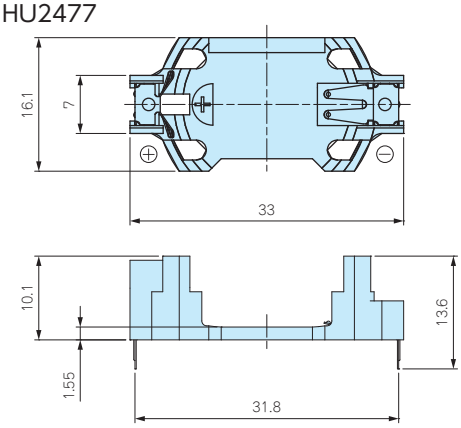

基板取付穴ピッチ

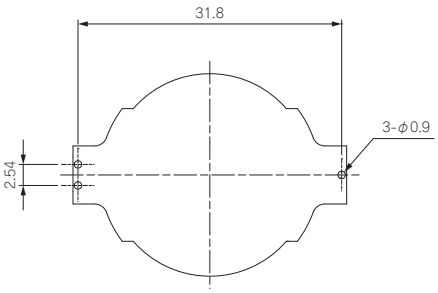

型番目次/Photo INDEX
プラスチックケース
キャリングケース
防水・防塵樹脂ボックス
防水・防塵アルミ/ステンレスボックス
端子ボックス/防水コネクタ/ケーブルグランド
アルミサッシケース
アルミフレーム/ヒートシンクケース
メタルケース
Raspberry Piケース
フリーサイズケース/フリーサイズパネル
ラックケース/サブラック
棚板/ラックパネル
電池ホルダー/電池ボックス
アクセサリー/機構部品
カスタム製品
技術資料/各種ご案内

PB621 小型ボタン電池ホルダー

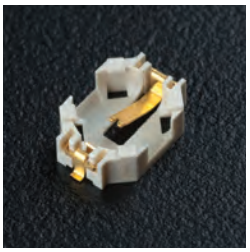

■ 耐熱温度が高いガラス入りLCP樹脂製ですので鉛フリーはんだのリフローに対応できます。

テクニカルデータ
使用温度範囲：−25℃〜+85℃

■ 詳細はホームページよりCAD図・PDF図をダウンロードしてご確認下さい。

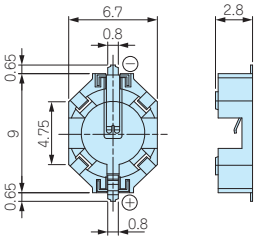

基板実装図

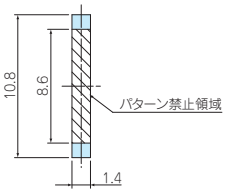

構成内容

ホルダー材質	ホルダー色	端子材質	端子表面処理
ガラス入りLCP（UL94V-0）	アイボリー	銅合金	金メッキ

型番・標準価格

型　番	適用電池	端子構造	自重（g）	入　数	標準価格(税別) / 袋
PB621	ML621/SR621	表面実装×2	0.1	10 / 袋	1,250

注 意

電池を装着する際は、－側コンタクトに向けて斜めに挿入して下さい。
電池の取り外しは治具（先の細いピンセットまたはマイナスドライバー等）を使用し、右図のように行って下さい。
※治具は挿入しすぎないように注意して下さい。

推奨電池着脱方法

PD SERIES ボタン電池ホルダー

テクニカルデータ
使用温度範囲：−40℃〜+80℃

■ 詳細はホームページよりCAD図・PDF図をダウンロードしてご確認下さい。

端子取付穴ピッチ

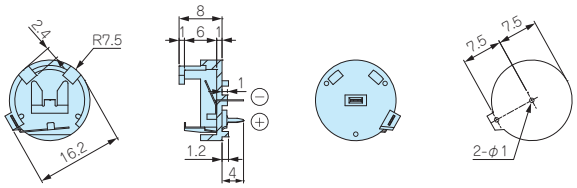

注 意

電池はきちんと平らになる様に挿入して下さい。ショートのおそれがあります。

構成内容

ホルダー材質	ホルダー色	端子材質	端子表面処理
PBT（UL94V-0）	ブラック	りん青銅	スズメッキ

型番・標準価格

型　番	適用電池	端子構造	自重（g）	入　数	標準価格(税別) / 袋
PD23	LR44/SR44	基板取付ピン×2	0.7	1 / 袋	200
PD23-T	LR44/SR44	基板取付ピン×2	—	100 / 袋	7,450

CH7410 SERIES コイン電池ホルダー

テクニカルデータ
使用温度範囲：−55℃〜+85℃

■ 詳細はホームページよりCAD図・PDF図をダウンロードしてご確認下さい。

■ PPS樹脂製ですので耐熱温度が高く、リフローはんだ付けに対応できます。

■ 落下や激しい衝撃により電池が外れることがあります。落下する可能性のある機器への使用は推奨致しません。

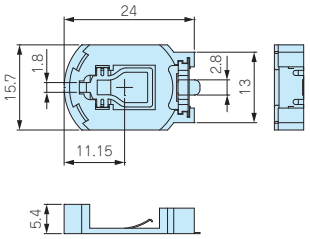

基板実装図

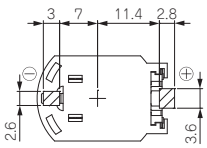

構成内容

ホルダー材質	ホルダー色	端子材質	端子表面処理
PPS（UL94V-0）	ブラウン	りん青銅	金メッキ

型番・標準価格

型　番	適用電池	端子構造	自重（g）	入　数	標準価格(税別)
CH7410-2032LF	CR2032	表面実装×2	0.5	1 / 袋	150
CH7410-2032LF-T	CR2032	表面実装×2	—	100 / トレイ	▲6,730

▲は値上げした製品です。

注 意

電池を装着する際は、金属側（プラス端子）に電池を引っ掛けて押し込んで下さい。
樹脂側に引っ掛けて押し込んでしまいますと、プラス端子が破損したり、ショートするおそれがあります。
取り外す際は、電池ホルダー側面から電池下面を持ち上げるようにして取り外して下さい。

推奨電池着脱方法

型番目次/Photo INDEX
プラスチックケース
キャリングケース
防水・防塵樹脂ボックス
防水・防塵アルミ/ステンレスボックス
端子ボックス/防水コネクタ/ケーブルグランド
アルミサッシケース
アルミフレーム/ヒートシンクケース
メタルケース
Raspberry Piケース
フリーサイズケース/フリーサイズパネル
ラックケース/サブラック
棚板/ラックパネル
電池ホルダー/電池ボックス
アクセサリー/機構部品
カスタム製品
技術資料/各種ご案内

BCR SERIES コイン電池ホルダー

■ 電池をプラスマイナス逆に挿入しにくい構造です。

■ 各型番の詳細はホームページよりCAD図・PDF図をダウンロードしてご確認下さい。

BCR20H4

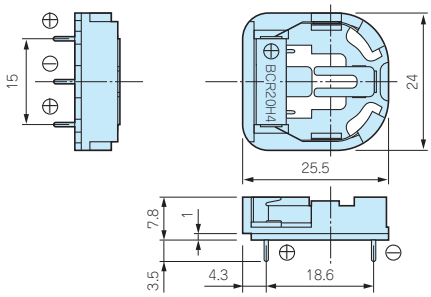

端子取付穴ピッチ

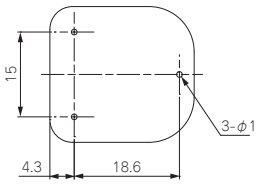

BCR20H5

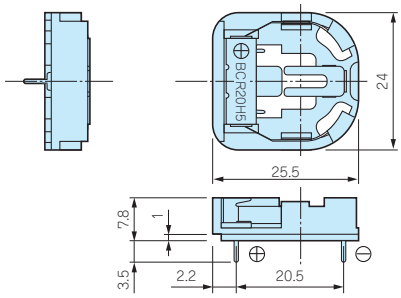

端子取付穴ピッチ

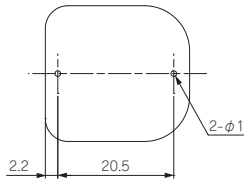

BCR20V4

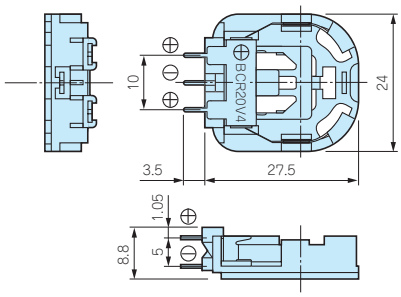

端子取付穴ピッチ

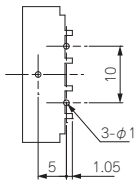

構成内容

ホルダー材質	ホルダー色	端子材質	端子表面処理
PAR	ブラック	ステンレス	ニッケルメッキ

テクニカルデータ
使用温度範囲：−10℃〜+85℃

型番・標準価格

型　番	適用電池	端子構造	自重(g)	入 数	標準価格(税別)
BCR20H4	CR2032	基板取付ピン×3	2.0	1 / 袋	▲220
BCR20H5	CR2032	基板取付ピン×2	2.0	1 / 袋	▲220
BCR20V4	CR2032	基板取付ピン×3	2.0	1 / 袋	▲220

■ Panasonic製

▲は値上げした製品です。

トレイ型番・標準価格

型　番	入　数	標準価格(税別)
BCR20H4-T	100（20 / トレイ×5）	▲15,970
BCR20H5-T	100（20 / トレイ×5）	▲15,970
BCR20V4-T	100（20 / トレイ×5）	▲15,970

▲は値上げした製品です。

BH-50N SERIES　コイン電池ホルダー

■ 詳細はホームページよりCAD図・PDF図をダウンロードしてご確認下さい。

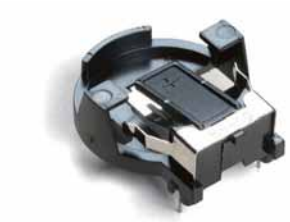

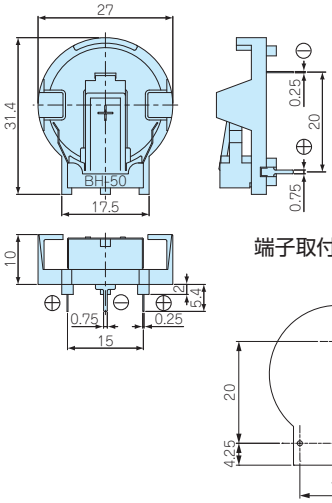

テクニカルデータ
使用温度範囲：−20℃～+70℃

構成内容

ホルダー材質	ホルダー色	端子材質	端子表面処理
ポリフェニレンオキサイド (UL94V-0)	ブラック	ステンレス	ニッケルメッキ

型番・標準価格

型　番	適用電池	端子構造	自重（g）	入　数	標準価格(税別)
BH-50N	CR2450	基板取付ピン×3	2.7	1 / 袋	▲　330
BH-50N-T	CR2450	基板取付ピン×3	—	50 / トレイ	▲15,170

▲は値上げした製品です。

BV-50N SERIES　コイン電池ホルダー

■ 詳細はホームページよりCAD図・PDF図をダウンロードしてご確認下さい。

■ CR2450用の縦型電池ホルダーです。

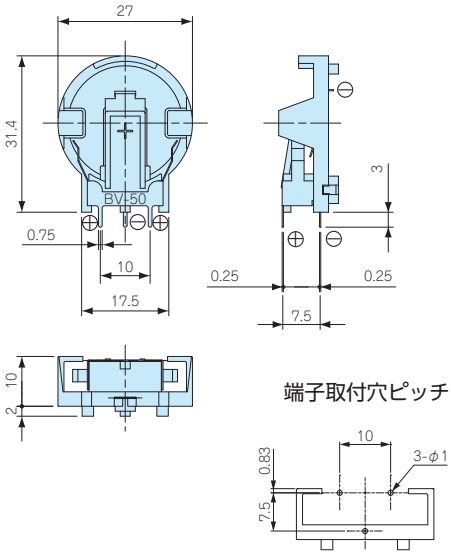

テクニカルデータ
使用温度範囲：−20℃～+70℃

構成内容

ホルダー材質	ホルダー色	端子材質	端子表面処理
ポリフェニレンオキサイド (UL94V-0)	ブラック	ステンレス	ニッケルメッキ

型番・標準価格

型　番	適用電池	端子構造	自重（g）	入　数	標準価格(税別)
BV-50N	CR2450	基板取付ピン×3	2.7	1 / 袋	▲　330
BV-50N-T	CR2450	基板取付ピン×3	—	50 / トレイ	▲15,170

▲は値上げした製品です。

CH74 SERIES　コイン電池ホルダー

■ 詳細はホームページよりCAD図・PDF図をダウンロードしてご確認下さい。

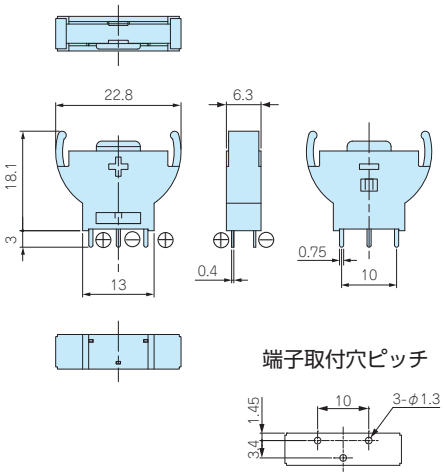

テクニカルデータ
使用温度範囲：−40℃～+80℃

構成内容

ホルダー材質	ホルダー色	端子材質	端子表面処理
66ナイロン（UL94V-0）	ブラック	りん青銅	スズメッキ

型番・標準価格

型　番	適用電池	端子構造	自重（g）	入　数	標準価格(税別)
CH74-2032LF	CR2032	基板取付ピン×3	1.8	1 / 袋	150
CH74-2032LF-T	CR2032	基板取付ピン×3	—	75 / トレイ	5,020

型番目次/Photo INDEX
プラスチックケース
キャリングケース
防水・防塵樹脂ボックス
防水・防塵アルミ/ステンレスボックス
端子ボックス/防水コネクタ/ケーブルグランド
アルミサッシケース
アルミフレーム/ヒートシンクケース
メタルケース
Raspberry Piケース
フリーサイズケース/フリーサイズパネル
ラックケース/サブラック
棚板/ラックパネル
電池ホルダー/電池ボックス
アクセサリー/機構部品
カスタム製品
技術資料/各種ご案内

CST SERIES コイン電池端子

NEW SIZE

■ CR2032、CR2450、CR2477用の電池端子です。
■ CST-2450Pはrenata製電池『CR2477N』に対応しておりません。

型番・標準価格

型　番	適用電池	材質/表面処理	端子構造	入　数	標準価格(税別) / 袋
CST-2032P	CR2032	SUS304/ニッケルメッキ	基板取付ピン×2	10/袋	310
CST-2032M	CR2032	SUS304/ニッケルメッキ	基板取付ピン×2	10/袋	460
NEW CST-2450P	CR2450/CR2477	SUS304/ニッケルメッキ	基板取付ピン×2	10/袋	460
NEW CST-2450M	CR2450/CR2477	SUS304/ニッケルメッキ	基板取付ピン×2	10/袋	600

■ 各型番の詳細はホームページよりCAD図・PDF図、3DCADデータをダウンロードしてご確認下さい。
■ 実装時の端子向きは写真をご参照下さい。

CST-2032P

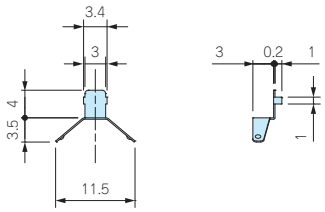

CST-2450P

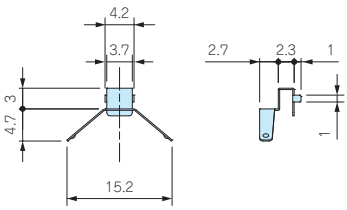

CST-2032M

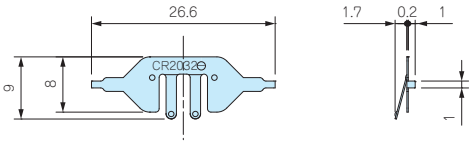

CST-2450M

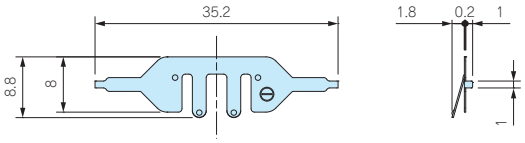

推奨基板加工寸法

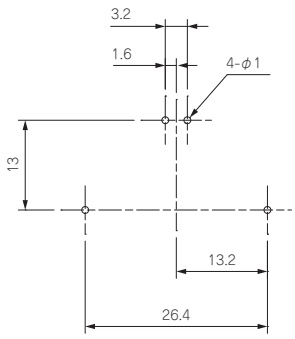

推奨基板加工寸法

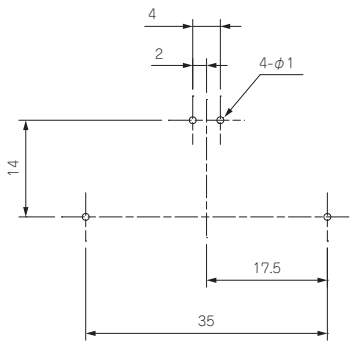

型番目次/Photo INDEX
プラスチックケース
キャリングケース
防水・防塵樹脂ボックス
防水・防塵アルミ/ステンレスボックス
端子ボックス/防水コネクタ/ケーブルグランド
アルミサッシケース
アルミフレーム/ヒートシンクケース
メタルケース
Raspberry Piケース
フリーサイズケース/フリーサイズパネル
ラックケース/サブラック
棚板/ラックパネル
電池ホルダー/電池ボックス
アクセサリー/機構部品
カスタム製品
技術資料/各種ご案内

BK•BS•SMTM SERIES コイン電池ホルダー

NEW SIZE

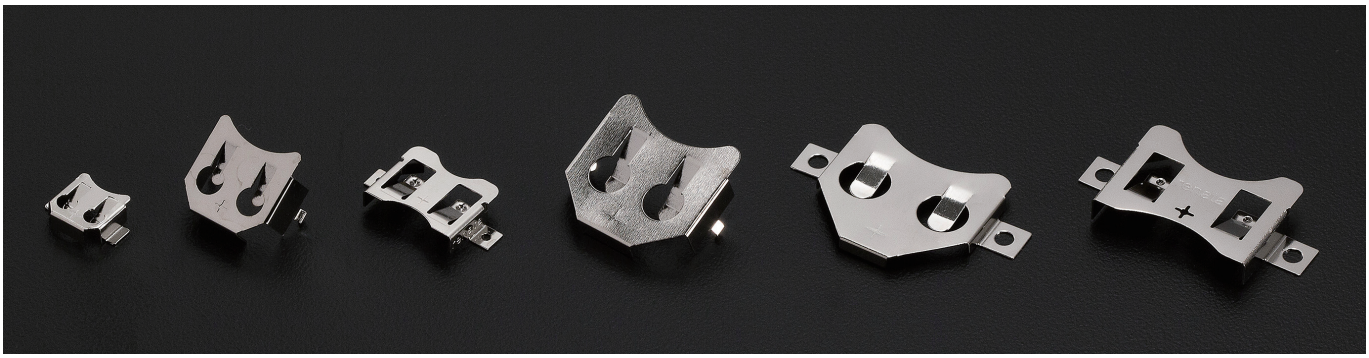

■ 材質 / 表面処理：りん青銅 / ニッケルメッキ

■ 実装スペースが最小限に抑えられる金属製簡易コイン電池ホルダーです。

■ SMTMシリーズは自動実装機に対応できるキャリアテーピング梱包（TRタイプ）をご用意しております。

■ マイナス極の電池接点は導電性のあるプレートを設置、またははんだで作製するか、マイナス端子『BK-2032M』（SMTM2032、BK-888に対応）をご利用下さい。

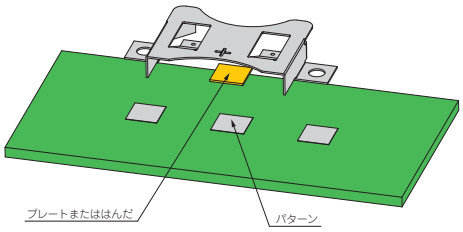

型番・標準価格

型　番	適用電池	端子構造	自重（g）	入　数	標準価格(税別)
BK-879	SR621/ML621	表面実装×2	0.2	10/袋	970
BK-5091	LR44	基板取付ピン×2	0.5	10/袋	720
NEW BS-M-1225	CR1220/CR1225	表面実装×2	0.4	10/袋	500
NEW BS-S-1225	CR1220/CR1225	基板取付ピン×2	0.4	10/袋	470
SMTM1632	CR1632	表面実装×2	0.7	10/袋	▲ 1,720
NEW BS-S-1632	CR1620/CR1632	基板取付ピン×2	0.7	10/袋	470
BK-5067	CR2016	表面実装×2	0.8	10/袋	970
SMTM2032	CR2032/CR2025	表面実装×2	0.9	10/袋	▲ 1,900
BK-888	CR2032/CR2025	基板取付ピン×2	0.9	10/袋	710
NEW BK-2430	CR2430	基板取付ピン×2	1.2	10/袋	840
NEW BK-2430SM	CR2430	表面実装×2	1.6	10/袋	840
NEW BK-2450	CR2450	基板取付ピン×2	1.3	10/袋	880
NEW BK-2450SM	CR2450	表面実装×2	1.4	10/袋	880
NEW BS-M-1225-TR	CR1220/CR1225	表面実装×2	—	1,000/キャリアテーピング	44,300
SMTM1632-TR	CR1632	表面実装×2	—	700/キャリアテーピング	▲111,870
SMTM2032-TR	CR2032/CR2025	表面実装×2	—	600/キャリアテーピング	▲105,930

▲は値上げした製品です。※標準価格は目安の販売価格となります。

外観寸法図

■ 各型番の詳細はホームページよりCAD図・PDF図をダウンロードしてご確認下さい。

BK-879

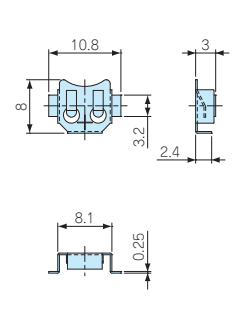

BK-5091

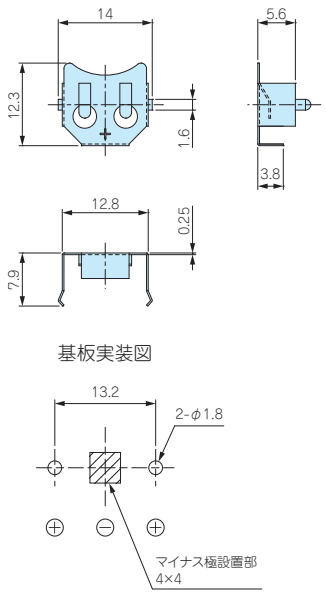

BS-M-1225

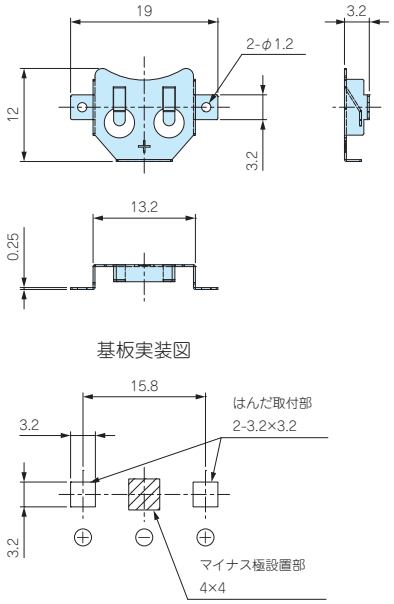

BS-S-1225

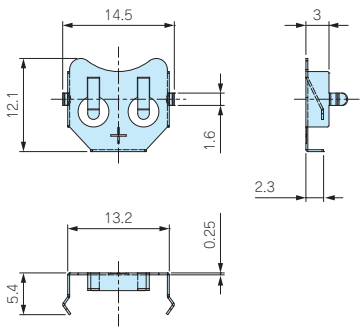

基板実装図

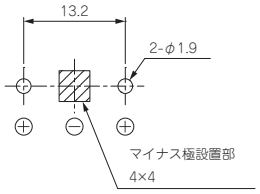

SMTM1632

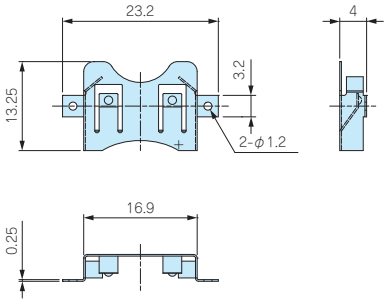

基板実装図

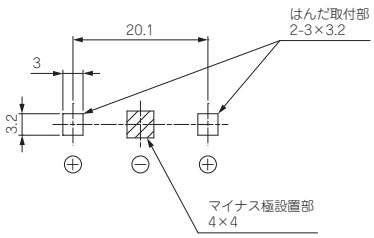

BS-S-1632

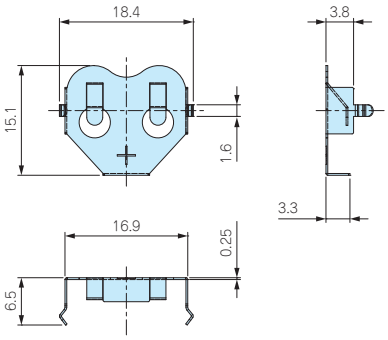

基板実装図

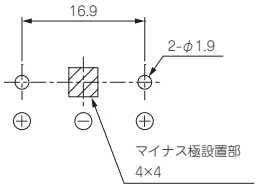

BK-5067

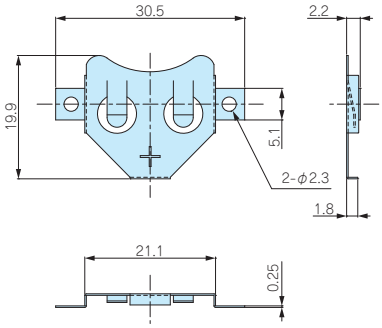

基板実装図

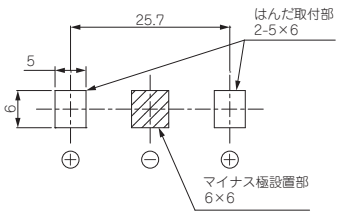

SMTM2032

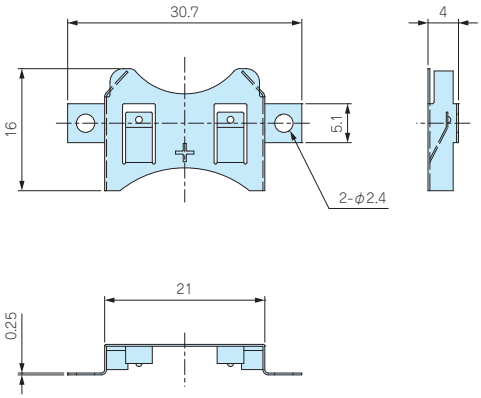

基板実装図

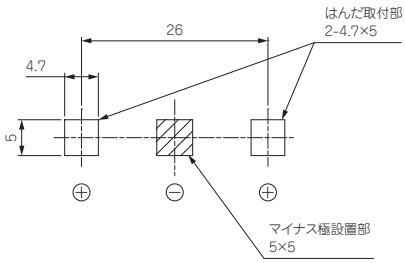

BK-888

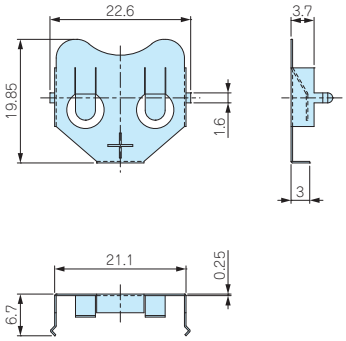

基板実装図

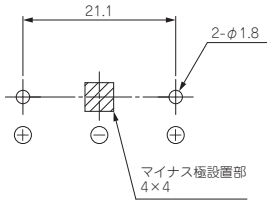

型番目次/Photo INDEX
プラスチックケース
キャリングケース
防水・防塵樹脂ボックス
防水・防塵アルミ/ステンレスボックス
端子ボックス/防水コネクタ/ケーブルグランド
アルミサッシケース
アルミフレーム/ヒートシンクケース
メタルケース
Raspberry Piケース
フリーサイズケース/フリーサイズパネル
ラックケース/サブラック
棚板/ラックパネル
電池ホルダー/電池ボックス
アクセサリー/機構部品
カスタム製品
技術資料/各種ご案内

BK-2430

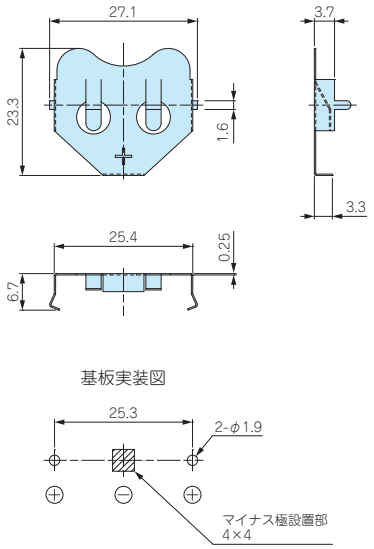

BK-2430SM

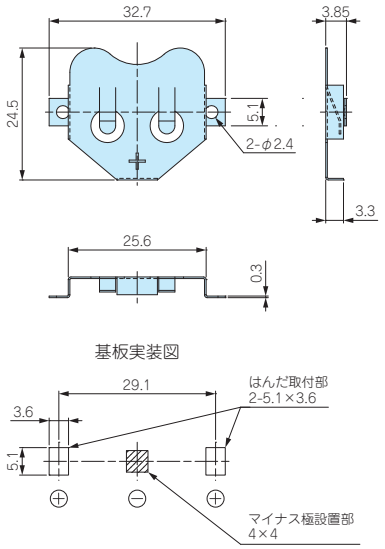

BK-2450

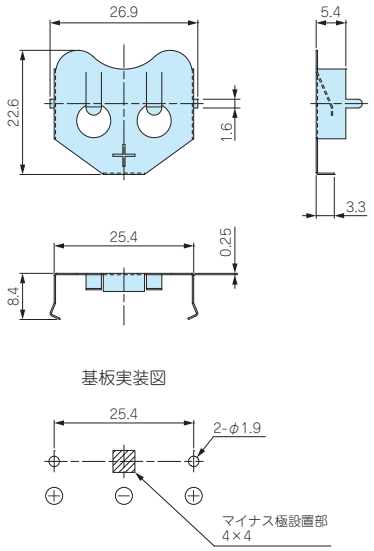

BK-2450SM

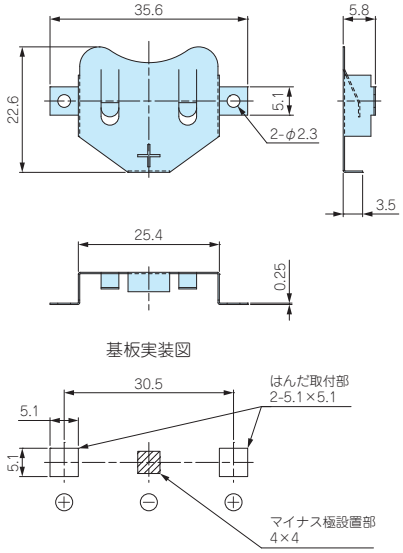

BK-2032M　CR2032用マイナス端子

■ 詳細はホームページよりCAD図・PDF図をダウンロードしてご確認下さい。

■ 材質 / 表面処理：りん青銅 / ニッケルメッキ

■ CR2032用のマイナス端子です。

■ SMTM2032、BK-888のマイナス接点としてもご利用いただけます。

■ 断面は無処理です。

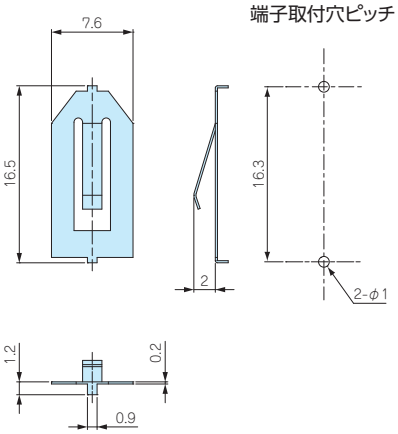

SMTM+BK-2032M推奨基板実装寸法

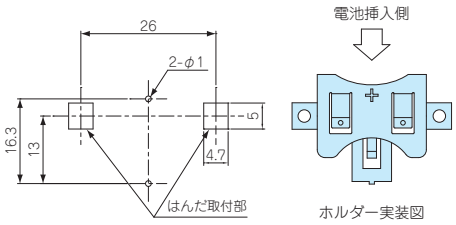

BK-888+BK-2032M推奨基板実装寸法

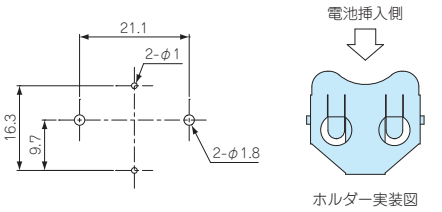

■ 実装する基板の板厚は1mm以下を推奨致します。

型番・標準価格

型　番	適用電池	端子構造	自重（g）	入　数	標準価格（税別）/ 袋
BK-2032M	CR2032	基板取付ピン×2	0.2	10 / 袋	320

型番目次/Photo INDEX
プラスチックケース
キャリングケース
防水・防塵樹脂ボックス
防水・防塵アルミ/ステンレスボックス
端子ボックス/防水コネクタ/ケーブルグランド
アルミサッシケース
アルミフレーム/ヒートシンクケース
メタルケース
Raspberry Piケース
フリーサイズケース/フリーサイズパネル
ラックケース/サブラック
棚板/ラックパネル
電池ホルダー/電池ボックス
アクセサリー/機構部品
カスタム製品
技術資料/各種ご案内

キャリアテープ寸法図

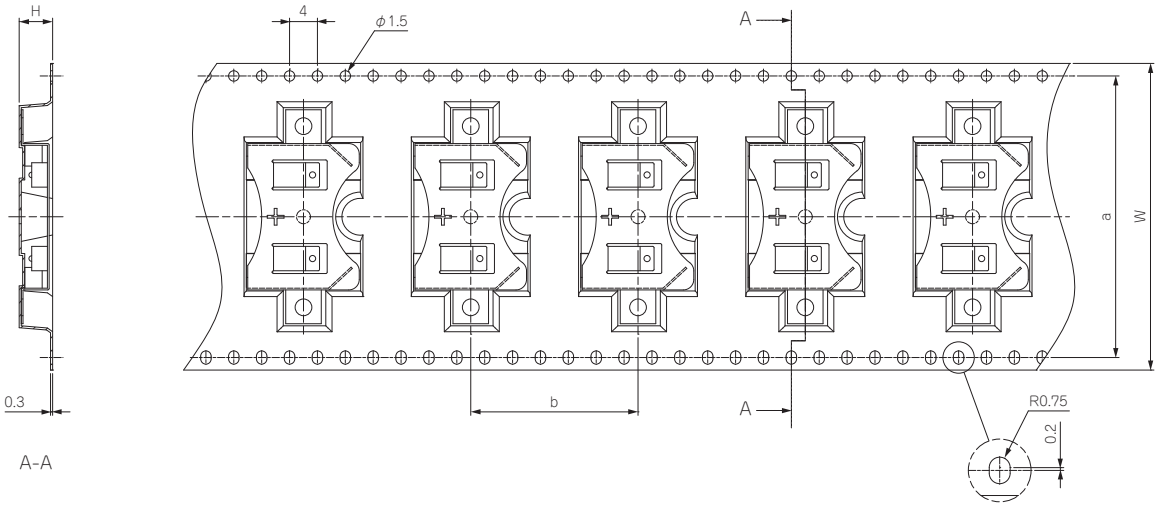

※ホルダー収納部の形状はホルダーサイズによって異なります。

型　番	W	H	a	b
BS-M-1225-TR	32	3.8	28.4	16
SMTM1632-TR	44	4.5	40.4	20
SMTM2032-TR	44	4.8	40.4	24

リール寸法図

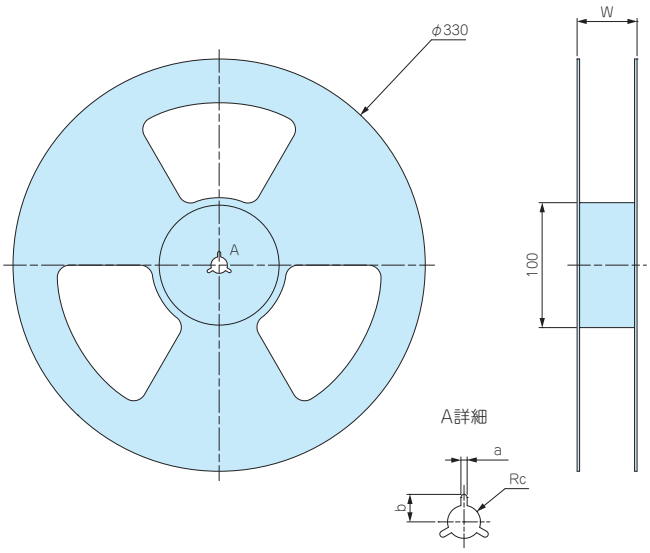

型　番	個数 / リール	W	a	b	c
BS-M-1225-TR	1,000	36	2.2	10.4	6.8
SMTM1632-TR	700	50.5	2.1	10.4	6.6
SMTM2032-TR	600	48.5	2.4	11	6.6

型番目次/Photo INDEX
プラスチックケース
キャリングケース
防水・防塵樹脂ボックス
防水・防塵アルミ/ステンレスボックス
端子ボックス/防水コネクタ/ケーブルグランド
アルミサッシケース
アルミフレーム/ヒートシンクケース
メタルケース
Raspberry Piケース
フリーサイズケース/フリーサイズパネル
ラックケース/サブラック
棚板/ラックパネル
電池ホルダー/電池ボックス
アクセサリー/機構部品
カスタム製品
技術資料/各種ご案内

⚠ 電池ホルダー・電池ボックス使用上の一般的注意事項

①海外製の単1～単5電池について

海外製の単1～単5電池で稀に、マイナス側にプラス極との絶縁対策がなされていないものがあります。電池をご確認いただき、電池ホルダーのマイナス側（スプリング）によるショートが起こらないようご注意下さい。

②当社電池ボックス端子のはんだについて

従来の鉛はんだに比べ、鉛フリーはんだは融点が約40℃あがります。樹脂部に熱が伝わりやすく溶融する場合がありますので、はんだメーカーとご相談の上すばやくはんだして下さい。（350℃以内、3秒以内）

③ボタン電池ホルダー、コイン電池ホルダーの洗浄について

電池ホルダーを基板にはんだ付けした後基板の洗浄が必要な場合、洗浄剤の種類によってはホルダー樹脂部に悪影響を与え、クラック等の障害を発生させる場合がありますので、十分ご確認の上ご使用下さい。

④電池ホルダーを樹脂ケースに接着する場合

樹脂どうしの接着に関しては、技ー21の「接着剤・溶剤」をご覧下さい。また、接着剤によっては、固化の過程で樹脂表面の白化やクラックの原因になりますので、事前に十分ご確認の上ご使用下さい。

⑤電池ボックスのガタつき防止について

アルカリ乾電池・マンガン乾電池の外形はメーカーによって異なります。また、ホルダーも最大直径から若干の余裕をみてありますのでガタつきます。フタ側に専用スポンジSCMシリーズ（P14ー7）をお使いいただき電池を押さえることをお勧めします。

⑥はんだ時のフラックスについて

端子部と樹脂の間にフラックスが流れ込んで膜をつくると接点不良の原因になりますので十分ご注意下さい。

⑦逆装てん通電防止構造について（対象製品：BCシリーズ、LD-2、LD-3、LD-4、MD-2、MD-4、LDN-2、LDN-3、LDN-4）

アルカリ乾電池・マンガン乾電池を対象にした構造ですので、充電式電池の場合は外形・形状が異ります。十分ご確認の上ご使用下さい。また、アルカリ乾電池・マンガン乾電池の場合も規格寸法に差がありますのでご注意下さい。

⑧逆装てん通電防止構造のない製品について（対象製品：SNシリーズ、MPシリーズ、BH211-1、BH-521A、リチウム電池ホルダー）

電池の逆挿入は大変危険ですので、電池を入れる際は必ず電池の向きをご確認下さい。

⑨許容電流について

当社電池ボックス、電池ホルダーのリード線の電流許容値は、26AWGは4.1A、24AWGは5.4Aですが、周囲温度により電流値が変わりますのでご注意下さい。またコネクタや圧着端子等から電流値が制約される場合がありますので必ずご確認下さい。

周囲温度による補正許容電流値　　TA：周囲温度　　例：26AWGを周囲温度50℃で使用する場合

定格温度 80℃　補正許容電流値（A）≒ $\sqrt{\frac{80-TA}{40}}$ ×基本許容電流値（A）　　$\sqrt{\frac{80-50}{40}}=0.866\times4.1A\fallingdotseq3.55A$

定格温度105℃　補正許容電流値（A）≒ $\sqrt{\frac{105-TA}{65}}$ ×基本許容電流値（A）　・許容電流値は目安であり保証値ではありません。

⑩リフローでの実装について

リフローはんだ付けの推奨温度条件の資料をご希望のお客様は営業部までご連絡下さい。尚、湿気を含んだ状態で実装されますと、熱により樹脂が変形してしまうおそれがありますので、実装する前にホルダーを十分に乾燥していただくことをお勧めします。

⚠ リチウム電池の安全に関する注意事項

弊社で取り扱っておりますリチウム電池『CRシリーズ、CRHシリーズ、CRVシリーズ、CRSシリーズ』（以下「電池」という。）は一般の産業機器、工業機器用としてご使用下さい。その他用途でのご使用については、一切の責任を負いかねます。

電池の取り扱いを誤りますと、発熱、破裂、発火や漏液などにより、けがや火災、機器類の損傷に至るおそれがありますので、以下のことを必ずお守り下さい。

1. 電池を乳幼児の手の届くところに置かないで下さい。万一、飲み込んだ場合は、すぐ医師に相談して下さい。

2. 充電・分解・加熱・火中への投入はしないで下さい。

3. 電池を高所から落としたり、投げつけるなどして強い衝撃を与えないで下さい。

4. 電池の＋極と－極を逆にして使わないで下さい。

5. 電池をショートさせたり、ネックレスやコインなど金属製品と一緒に携帯したり保管しないで下さい。

6. 電池に直接はんだ付けしないで下さい。

7. 電池を保管や破棄する場合は、テープなどで絶縁して下さい。

8. 電池の液が目に入ってしまった場合はすぐにきれいな水で洗い流し、医師の診察を受けて下さい。

9. 電池を水などで濡らさないで下さい。

10. 使い切った電池は早めに機器から取り外して下さい。液もれなどを起こして機器を損傷させるおそれがあります。

11. 新しい電池と使用した電池を混ぜて使用したり、種類の異なる電池を混ぜて使用しないで下さい。

12. 熱源の近くや炎天下の自動車の車内など、高温になる場所に放置しないで下さい。

13. 直射日光、高温多湿の場所は避けて保管して下さい。

14. 長期間機器を使用しない場合は、機器から電池を取り出して下さい。

15. 電池が70°C を超える温度にさらされる機器にご使用の場合はご相談下さい。